Класс энергопотребления: **A** (A++ <> G)

НАСТОЯЩЕЕ ИЗДЕЛИЕ НЕ ПОДХОДИТ ДЛЯ ВЫПОЛНЕНИЯ ФУНКЦИИ ОСНОВНОГО ОТОПЛЕНИЯ

Инструкции по эксплуатации

RU

BLUE BELLE CHIC/TO

Обогреватель каминного типа



Blue Belle

Прибор бытового назначения

CE 0085

TMC GAS APPLIANCE

Сохраните это руководство, чтобы к нему можно было обращаться в [illegible] итальянском языке.

SOBTO.IT
(13.09.2019)

Этот прибор работает на сжиженном углеводородном газе (СУГ) в баллонах, спроектированных и предназначенных для использования в помещениях.
Не разрешено использование другого топлива или нерекомендуемых баллонов.
Нельзя складировать или использовать бензин или другие легковоспламеняющиеся жидкости или пары вблизи этого или других приборов.
Обслуживание должно осуществляться квалифицированной технической службой.

Речь идет об отопительной системе. Использует воздух (кислород) в комнате, в которой он установлен. Должны быть предусмотрены надлежащие нормы по горению и вентиляции. Смотрите разделы ПРЕДУПРЕЖДЕНИЯ И ПРАВИЛА ТЕХНИКИ БЕЗОПАСНОСТИ, имеющие такое условное обозначение: 

 **Внимание!**

Внимание, если содержащиеся в данном руководстве предписания не выполняются с точностью, огонь или взрывы могут причинить ущерб людям, животным и имуществу.

 **Важное предупреждение!**

Эта пиктограмма обозначает примечания, которые должны соблюдаться для надлежащей работы прибора. Только таким образом можно будет избежать возможных неисправностей.

 **Важная информация!**

Эта пиктограмма указывает на пояснительную информацию и советы, которые являются оптимальными при эксплуатации этого прибора.
Эти инструкции были составлены с максимальной тщательностью. Тем не менее, оставляем за собой право в любой момент и любым способом оптимизировать это руководство. Изображения могут отличаться от оригинала.

Содержание

. 1 Введение
. 2 Описание продукта
2.1 Общие сведения
2.2 Область применения и назначение
2.3 Защитные устройства
2.4 Технические требования
2.5 Мощность и потребление
2.6 Правила техники безопасности
2.7 Общие инструкции по установке и эксплуатации
2.8 Правила поведения при обнаружении запаха газа
. 3 Подготовка изделия к работе
3.1 Открытие упаковки
3.2 Хранение фабричной упаковки
3.3 Подключение обогревателя к газовому баллону
3.4 Проверка утечек регулятора
3.4.1 Проверка утечек регулятора
3.5 Установка газового баллона
. 4 Инструкции по эксплуатации
4.1 Ввод в эксплуатацию и работа
4.2 Выключение
4.3 Замена газового баллона
4.4 Складирование
4.5 Упаковка для перевозки частным транспортом
. 5 Очистка и техобслуживание
5.1 5 Очистка и техобслуживание пользователем
5.2 Неисправности и ремонт
. 6 Гарантия
. 7 Запасные части
7.1 Замена батарейки
. 8 Утилизация
.9 Декларация о соответствии

ТЕХНИЧЕСКИЕ ДАННЫЕ	
СТРАНА НАЗНАЧЕНИЯ:	**IT**
ТИП ГАЗА И ДАВЛЕНИЕ:	**Бутан/пропан, 28-30/37 мбар**
Категория:	**$I_{3B/P}$**
Номинальная мощность:	**4,2 кВт$_{(Hs)}$**
Макс. потребление:	**0,3 кг/ч**
Сертификат DVGW:	**CE-0085BM0301**

Прежде чем использовать прибор, внимательно прочитайте эти инструкции.

Прибор не предназначен для использования людьми (включая детей) с ограниченными умственными, физическими способностями и способностями восприятия или лицами, не имеющими опыта и необходимых знаний, за исключением случаев, когда они получили инструкции по эксплуатации прибора. Нельзя разрешать детям использовать прибор и играть с ним.

Просим соблюдать следующие правила техники безопасности:
Работать, только если есть надлежащая вентиляция!
Прибор должен использоваться с соблюдением действующих местных, региональных и национальных норм.

1 Введение

Уважаемый клиент,
Поздравляем Вас с покупкой вашего обогревателя с открытым пламенем! Вы сделали отличный выбор, и мы благодарим Вас за доверие. Перед эксплуатацией внимательно прочтите это руководство. На следующих страницах вы найдете важные положения, поэтому необходимо, чтобы вы прочитали данное руководство перед тем, как использовать ваш новый газовый обогреватель, и хранили его в легкодоступном месте в течение всего периода работы обогревателя.
Обогреватель с открытым пламенем Blue Belle Chic — это прибор, не выбрасывающий выхлопной газ наружу и предназначенный исключительно для бытового использования. Топливо — сжиженный, не загрязняющий окружающую среду газ (пропан-бутан). Речь идет о приборе, одобренном немецким союзом DVGW и соответствующем регламенту 2016/426/EC. Этот обогреватель тестировался в соответствии с директивами по газовому оборудованию EC и стандартом EN 449 и соответствует самым строгим нормам по правилам техники безопасности, действующим на рынке. Этот обогреватель с открытым пламенем представляет собой идеальное экономичное решение для ваших помещений, поскольку может гарантировать дополнительный источник отопления. Может отлично применяться и в межсезонье.

2 Описание изделия

2.1 Общие сведения

Газовые обогреватели **TMC** гарантируют высокую мощность обогрева и низкое энергопотребление, с постоянным распределением тепла, приводящим к эффективному использованию энергии и меньшим выбросам вредных веществ.

2.2 Область применения и назначение

Газовый обогреватель сконструирован с соблюдением требуемых технических норм и правил техники безопасности. Тем не менее, его использование ненадлежащим образом или не по

назначению может подвергнуть опасности жизнь и физическую целостность пользователей или третьих лиц, причинить ущерб прибору или имуществу и животным.
Этот обогреватель является газовым теплогенератором. Горелка генерирует пламя, затем нагревает воздух, который вследствие конвективного эффекта нагревает помещение, в котором находится обогреватель. Управление теплом в случае приборов без термостата осуществляется вручную (два уровня мощности), в случае приборов с термостатом управление теплом происходит автоматически, когда достигается заданная температура.
Обогреватель может использоваться для дополнительного и временного отопления, обогрева закрытых помещений, беседок, гаражей, лабораторий и любых других помещений, которые находятся над уровнем грунта и хорошо проветриваются. Не должен использоваться в ванных комнатах или спальнях, на лодках, транспортных средствах для автотуризма и верхних этажах зданий. Любое другое использование или продолжительное использование должно считаться использованием не по назначению с риском, лежащим на пользователе.

2.3 Защитные устройства

Продукт был спроектирован, чтобы исключить возможную опасность с помощью следующих защитных устройств:

Термопара

Запальное пламя нагревает термопару, поддерживая открытым клапан прибора (не клапан баллона). Если запальное пламя гаснет, газовый поток, идущий от клапана до прибора, автоматически останавливается, примерно, в течение одной минуты.

Датчик измерения уровня кислорода (ODS)

Запальное пламя с системой измерения уровня кислорода ODS гаснет, прекращая подачу газа, прежде чем уровень CO2 превысит предел 1,5% (в помещениях, где используется обогреватель).
Во избежание активации системы ODS газовый обогреватель должен использоваться только в хорошо проветриваемых помещениях.
Удостоверьтесь, что есть хороший воздухообмен; тем не менее, если сработало устройство ODS, проветрите помещение. Если оно часто срабатывает, это означает, что помещение слишком маленькое или нет надлежащего воздухообмена.

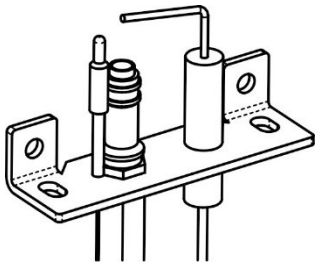

Рекомендуемые минимальные объемы

	Изменяется автоматически
	Мощность 4.2 кВт
Отапливаемые объемы:	
Гостиная	**84 м³**
Прочие комнаты	**42 м³**

Объемы, отапливаемые полезной мощностью обогревателя (Макс. отдаваемая мощность)

		Температура наружного воздуха			
		-10 °C	**-5 °C**	**0 °C**	
Степень изоляции	**ХОРОШАЯ** (U_m = 0,20)	280	350	420	**Объем в м³**
	СРЕДНЯЯ (U_m = 0,50)	150	182	221	
	СЛАБАЯ (U_m = 1,00)	84	100	123	

Условные обозначения:
Um: обозначает среднюю теплопередачу всех рассеивающих тепло структур в обогреваемом помещении (Вт/м2.K)

Важные примечания:
Указанные в таблице значения касаются «стандартных» бытовых помещений с комнатной температурой, равной 20 °C ± 2°C

Помещения, отапливаемые непосредственно прибором, не должны разделяться перегородками (иными словами, такие помещения не должны иметь внутренних барьеров)

Таблица носит исключительно ориентировочный характер. Поскольку здесь задействованы многочисленные параметры, рекомендуется, чтобы в конце их проверил отраслевой специалист (теплотехник).

Пьезоэлектрический розжиг
Этот способ розжига является самым надежным, потому что в нем избегается использование пламени при включении прибора вручную.

Защитная решетка
Решетка на этом приборе предотвращает риск пожаров или поражений, вызванных ожогами, и ни одна из ее частей не должна убираться насовсем. НЕ ГАРАНТИРУЕТ ПОЛНУЮ ЗАЩИТУ ДЛЯ ДЕТЕЙ ИЛИ ИНВАЛИДОВ.

2.4 Технические требования
Номинальная теплопроизводительность:
Параметры тепла: Только максимальная мощность для приборов ON-OFF (ВКЛ.-ВЫКЛ.)
Розжиг: пьезоэлектрическое или электронное зажигание
Номинальное давление на выходе: 30 мбар
Тип газа: Бутан / Пропан
Категория газа: $I_{3B/P}$
Размер баллонов (вес нетто): 15 кг
Страна назначения: IT

	Blue Belle Chic/TO
Размеры продукта	(L x P x A): 38.3 x 43.3 x 77 см
Вес продукта	13.5 кг

2.5 Мощность и потребление
Обогреватель TMC работает на экологичном сжиженном углеводородном газе (бутан/пропан), поставляемом в баллонах весом 15 кг, которые имеются в продаже.
В зависимости от комнатной температуры и требуемой мощности у газового обогревателя есть следующие параметры потребления: **(**Указанные цифры являются примерными величинами).

С термостатом ON OFF(ВКЛ. ВЫКЛ.): Изменяется автоматически
305 г / ч (при 4200 Вт) Максимум

2.6 Правила ⚠ техники безопасности
Использование этого изделия не по назначению может причинить серьезный вред здоровью и значительный ущерб имуществу.
Просим вас внимательно прочитать следующие инструкции.
Ознакомьтесь с прибором, прежде чем его включить.
Соблюдайте общие правила по технике безопасности, чтобы предотвратить несчастные случаи. Помимо информации, содержащейся в данном руководстве, для общей техники безопасности и предотвращения несчастных случаев должны учитываться законодательные нормы по профилактике несчастных случаев.
Обеспечьте использование продукта третьими лицами после того, как ими были получены необходимые инструкции. Прибор не предназначен для использования людьми (включая детей) с ограниченными физическими, умственными способностями или способностями восприятия, а также лицами, не имеющими опыта и необходимых знаний, за исключением случаев, когда они получили

инструкции по эксплуатации прибора или находятся под надзором лица, ответственного за их безопасность. Нельзя разрешать детям использовать прибор и играть с ним.
Не оставляйте включенный и подключенный к источнику питания прибор без присмотра.
Нужно всегда быть осторожными и обращать внимание на выполняемые действия.
Не используйте изделие, если вы находитесь в рассеянном состоянии или под воздействием наркотических веществ, алкоголя или лекарственных средств. Всего лишь одно мгновение невнимательности во время использования этого прибора может привести к серьезным несчастным случаям и травмам.

2.7 Общие инструкции по установке и эксплуатации

Установите обогреватель на прочный, ровный пол.
Нельзя использовать прибор в комнатах, ванных, погребах или верхних этажах жилья. Нельзя использовать для постоянного или непрерывного отопления. Нельзя использовать в ванных комнатах или спальнях, транспортных средствах для автотуризма, например, прицепах-дачах и автодомах, а также на верхних этажах зданий.
Нельзя использовать прибор в подвалах или ниже уровня земли.
Нельзя использовать на опасных участках.
Нельзя использовать в помещениях, в которых такие вещества, как легковоспламеняющиеся вещества, газы и взвеси могут обусловить риск взрыва или возгорания.
Нельзя использовать прибор в помещениях, которые по размеру меньше, чем указанные в таблице с рекомендуемыми минимальными объемами
Избегайте контакта с горячими частями прибора.
Нельзя ставить прибор рядом с другим источником тепла, необходимо соблюдать минимальное расстояние, равное, по крайней мере, 1 м.
Нельзя устанавливать прибор в помещении, в котором уже есть один газовый баллон (даже если последний не используется)
Чтобы поднять или переместить прибор дальше обозначенного места, используйте специальные ручки.
Никогда не тяните за газовый шланг, чтобы сдвинуть прибор.
Не перемещайте прибор во время его работы.
Не перемещайте обогреватель, если он горячий.
Обращайте внимание на то, есть ли повреждения. Проверяйте прибор перед каждым использованием.
Соблюдайте местные, региональные и национальные технические нормы в области газового оборудования.
Используйте газовый обогреватель в сухом, чистом и вентилируемом месте.
Используйте только в комнатах, где есть достаточный воздухообмен. Чтобы гарантировать оптимальную циркуляцию воздуха, предусмотрите два вентиляционных проема, по крайней мере, 25 см^2 для кВт/ч тепла (минимум 105 см² проема - 1/2 в верхней части и 1/2 в нижней части комнаты)
Вентиляционные проемы не должны блокироваться, поскольку только хороший воздухообмен гарантирует хорошее горение.
Ограждение (фронтальное спереди) необходимо, чтобы защищать от опасности ожогов, вызванных случайным прикосновением к пламени. НЕ ЯВЛЯЕТСЯ АБСОЛЮТНОЙ ЗАЩИТОЙ ДЛЯ ДЕТЕЙ И ИНВАЛИДОВ.
Не убирайте никакие защитные компоненты.
Не накрывайте обогреватель тряпками, одеждой или влажным бельем, чтобы оно высохло.
Во избежание перегрева обогревателя его нельзя ничем накрывать. Во избежание перегрева строго воспрещено и опасно чем-то накрывать обогреватель или что-то на него класть.
Нельзя устанавливать обогреватель рядом с креслами, занавесками (учитывая их возможное движение) или другим материалом, который может загореться.
Устанавливайте обогреватель вдали от предметов на расстоянии, по крайней мере:

- 20 см от задней стороны
- 50 см от боковых сторон
- 100 см от фронтальной части

Отсек для баллона сделан таким образом, что может вмещать баллоны весом максимум 15 кг.
Нельзя подвергать обогреватель воздействию воздушного потока со скоростью больше 1,2 м/с.
ВНИМАНИЕ: Не допускайте, чтобы вентиляторы дули непосредственно на обогреватель. Избегайте воздушных потоков, которые могут исказить пламя горелки.

Первое подключение баллона, а также его любая замена проводятся в хорошо проветриваемом помещении, в котором нет открытого пламени. Нельзя курить во время проведения таких работ.
Нельзя разбирать или самовольно изменять характеристики регулятора или любого другого компонента обогревателя.
Защищайте обогреватель от непогоды.
Не используйте абразивные средства для очистки.
Не вставляйте острые и/или металлические предметы внутрь прибора.
Избегайте использования прибора не по назначению. Используйте прибор только в предусмотренных целях.
Регулярно контролируйте использование этого прибора, периодически поручая имеющему разрешение, уполномоченному, квалифицированную персоналу проверять степень износа или возможные повреждения. Обращайте особое внимание на шланги и фитинги.
Используйте только фирменные запчасти. Для вашей безопасности используйте только фирменные запчасти, прямо указанные в руководстве пользователя.
Ремонтные работы должны проводиться квалифицированной технической службой. Квалифицированный технический специалист должен осматривать обогреватель, по крайней мере, раз в год.
Более частое техобслуживание может понадобиться вследствие избыточного загрязнения, вызванного ковролином, лотками для животных, шерстью и пр.
Нельзя использовать этот обогреватель, если какая-то его часть была под водой. Немедленно вызовите квалифицированного технического специалиста, чтобы осмотреть обогреватель и заменить любой компонент контрольной системы и управление газом, которые побывали под водой.
При первом включении, после длительного периода простоя проверьте, чтобы не было посторонних предметов (грязь, насекомые, паутина), поручите проверку обогревателя квалифицированному техническому специалисту.
ВНИМАНИЕ: не используйте дополнительное оборудование, которое не было одобрено для этого обогревателя.
Все компоненты, снятые для проведения техобслуживания, должны быть установлены на место, прежде чем включить прибор.
Используйте эту отопительную систему только так, как описано в данном руководстве. Любое другое использование, не рекомендованное изготовителем, может привести к пожарам, телесным повреждениям или летальному исходу.
Для выключения и консервации прибора закройте газовый кран баллона и уберите баллон.

2.8 Правила поведения при обнаружении запаха газа

Всегда следуйте приведенным далее инструкциям, если вы почувствовали запах газа!
Если вы почувствовали сильный запах газа, не включайте прибор и немедленно закройте кран баллона, повернув его по часовой стрелке.
Не трогайте никакие электрические выключатели, не пользуйтесь никакими телефонами в квартире.
Чтобы проветрить, откройте двери и окна.
Потушите любое зажженное пламя или другие возможные источники возгорания.
Не используйте открытое пламя и не курите.
Проведите тестирование в соответствии с п. 3.4. Нельзя проводить тестирование при открытом пламени.
Если нет утечек, осторожно включите обогреватель в соответствии с руководством пользователя.
Если еще чувствуется запах газа, попробуйте заменить баллон, поскольку в газе, находящемся в баллоне, может присутствовать избыточное количество пахучего вещества.
Если проблема не была устранена, обратитесь к своему розничному продавцу или к техническому специалисту.
Не используйте прибор до тех пор, пока он не будет проверен квалифицированным техническим персоналом.
Не пытайтесь произвести ремонт.
Несоблюдение данных инструкций может причинить ущерб имуществу или людям.

3 Подготовка изделия к работе

3.1 Открытие упаковки

В момент доставки проверьте продукт: он должен быть укомплектован и находиться в идеальном состоянии.

Если продукт не укомплектован или имеет дефекты, не пользуйтесь им, а немедленно свяжитесь с розничным продавцом.

3.2 Хранение фабричной упаковки

Храните фабричную упаковку в течение всего срока службы продукта.
Используйте упаковку для хранения на складе и перевозки прибора.
Утилизируйте упаковку по окончании срока службы продукта. По вопросу надлежащей утилизации смотрите главу. 8

3.3 Подключение обогревателя к газовому баллону

Для подключения прибора требуется следующий материал*:*

- баллон с бутаном/пропаном до 15 кг;
- фиксированный регулятор давления, утвержденный стандартом EN 16129, максимум 1,5 кг/ч, рабочее давление 30 мбар, подходящий для используемого баллона;
- гибкий шланг, утвержденный стандартом EN 16436-1 с максимальной длиной **40 см**, позволяющий монтировать без перегибов и сдавливаний и предотвращающий перекручивание (используйте подходящие металлические хомуты утвержденного типа).

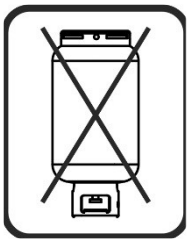

⚠ Никогда нельзя использовать перевернутый баллон!
Первое подключение баллона, а также его любая замена проводятся в хорошо проветриваемом помещении, в котором нет открытого пламени. Нельзя курить во время проведения таких работ.
Если газовый баллон перевозился, оставьте его отстаиваться, по крайней мере, на 1 час в вертикальном положении, прежде чем использовать.
Убедитесь, что герметичное газовое уплотнение на баллоне не повреждено и находится в идеальном состоянии.
Проверьте, чтобы соединения (зажимное кольцо регулятора и резьба крана баллона) не были загрязнены и повреждены.
Подсоедините баллон к внешней стороне прибора, как описано далее. (рис. 1):
Соедините соединительное кольцо (1) регулятора давления с резьбой крана баллона (5), повернув вручную кольцо (1) влево (против часовой стрелки). Затяните кольцо с силой, не используя никакие инструменты, потому что они могут повредить уплотнение крана баллона, вследствие чего больше не сможет быть гарантирована идеальная герметичность, просто крепко затяните его вручную.
Захватив регулятор рукой, проверьте, чтобы он не вращался или у него не было зазоров, после чего еще раз проверьте, чтобы кольцо было крепко затянуто.

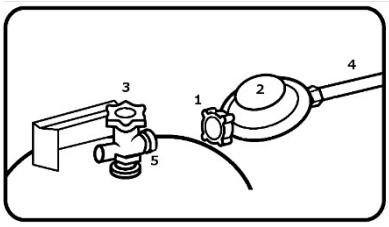

1. Соединительное кольцо
2. Регулятор давления
3. Кран баллона
4. Гибкий шланг
5. Резьба крана баллона с уплотнением

По окончании этой операции больше не поворачивайте регулятор, иначе возникнет опасность потери герметичности в области уплотнения.
Внимание: избыточная затяжка соединительной гайки может повредить герметичное уплотнение, в этом случае герметичность больше не гарантируется.
После подсоединения регулятора не нужно его скручивать. Скручивание регулятора давления может повредить уплотнение.

3.4 Проверка утечек регулятора ⚠

Для проверки утечек нельзя использовать свободное пламя.
ИСПОЛЬЗОВАТЬ ТОЛЬКО ПЕНИСТЫЕ РАСТВОРЫ!

После установки и всякий раз, когда необходимо проверить герметичность регулятора, выполните следующую процедуру:

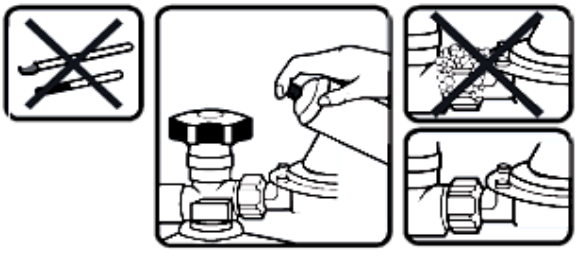

1. Медленно откройте клапан газового баллона.
2. Покройте соединение баллона спреем-течеискателем. Во всех тех местах, где появились пузырьки, есть утечка.
3. Если проблема заключается в соединении регулятора с баллоном, затяните еще гайку регулятора давления, чтобы устранить утечку.
4. Повторите шаги 1 - 2. Проверьте, была ли устранена утечка.
Если не удается устранить утечку, уберите регулятор и проверьте присутствие возможных неровностей в соединении, грязи или поврежденного уплотнения, затем повторите процедуру.
Если с помощью пенистого раствора была выявлена еще утечка, закройте клапан баллона, замените баллон и попробуйте еще раз.
Если после замены баллона и повтора всей операции проверки утечек они еще остались, не используйте обогреватель и свяжитесь со своим розничным продавцом (см. главу 6). Ремонт или замена дефектных компонентов должны осуществляться квалифицированным техническим персоналом с использованием фирменных компонентов.

ВНИМАНИЕ!

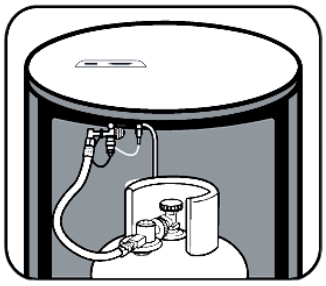

Убедитесь, что у газового шланга есть достаточно пространства и нет перегибов. Газовый шланг не должен быть натянут или скручен.

4 Инструкции по эксплуатации

4.1 Ввод в эксплуатацию и работа

После установки баллона и проведения испытаний на герметичность можно приступить к включению газового обогревателя. Придерживайтесь следующих инструкций:

Рис. 4

Инструкции по эксплуатации обогревателя с термостатом ON OFF

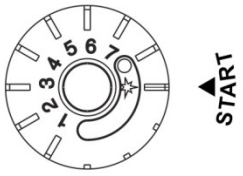

1. Установите обогреватель в требуемое положение, соблюдая инструкции и предупреждения, указанные в параграфе 2.7 «Общие инструкции по установке и эксплуатации».
2. Откройте клапан баллона, повернув его против часовой стрелки.
3. Поверните рукоятку (рис. 4) по часовой стрелке до конца хода, соответствующего положению START
Надавите на рукоятку вниз до конца и удерживайте ее нажатой в течение, примерно, 45 секунд.
После чего, удерживая нажатой рукоятку, нажимайте на кнопку пьезорозжига до тех пор, пока не загорится запальное пламя
4. Когда загорелось запальное пламя, продолжайте удерживать нажатой рукоятку 20-30 секунд, затем отпустите рукоятку: теперь запальное пламя останется зажженным.
5. Если запальное пламя гаснет, повторите операции, перечисленные в пунктах 3 и 4.
6. Поверните рукоятку термостатического регулирования против часовой стрелки до конца хода, соответствующего цифре 7. Горелка загорится.
7. Когда в комнате будет достигнута желаемая температура, поверните медленно рукоятку по часовой стрелке до тех пор, пока горелка не выключится; запальное пламя будет продолжать гореть, теперь обогреватель самостоятельно будет включаться и выключаться, поддерживая желаемую температуру.
ВНИМАНИЕ: цифры на рукоятке всего лишь указывают на позицию.

Примечание: При первом включении и всякий раз, когда баллон будет заменяться, запальному пламени потребуется больше времени, чтобы зажечься, поэтому нужно будет держать нажатой

ручку дольше, прежде чем надлежащим образом загорится запальное пламя. Это обусловлено присутствием воздуха в газовом контуре.

Проверьте стабильность запального пламени, как показано на рисунках 7 и 8.



Рис. 7

ЗАПАЛЬНОЕ ПЛАМЯ ГОРИТ НЕПРАВИЛЬНО



Рис. 8

ЗАПАЛЬНОЕ ПЛАМЯ ГОРИТ ПРАВИЛЬНО

Примечание: При первом включении нового обогревателя выйдет немного дыма. Впоследствии этого больше не произойдет.

4.2 Выключение

Закройте клапан баллона, повернув рукоятку по часовой стрелке. (№ 3 Рис. 1)

Убедитесь, что он хорошо закрыт. Только если кран баллона был правильно закрыт, прибор выключен полностью.

4.3 Замена газового баллона

Заменяйте газовый баллон только в хорошо проветриваемых помещениях.

Убедитесь, что газовый кран баллона хорошо закрыт.

Не используйте никакие инструменты, чтобы разобрать регулятор давления, просто развинтите зажимное кольцо регулятора, помогая себе слабым скручиванием самого регулятора.

Внимание! Держите всегда закрытым кран замененного баллона, поскольку внутри всегда есть немного газа.

Установите новый баллон, следуя инструкциям данного руководства.

4.4 Складирование (инструкции по складированию обогревателя)

Обогреватель в период, когда он не используется, должен храниться без баллона.

Необходимо поместить его в фабричную упаковку, в хорошо закрытом нейлоновом пакете, и хранить в сухом помещении, чтобы пыль, насекомые или гнезда насекомых не попали в компоненты самого обогревателя.

4.5 Упаковка для перевозки частным транспортом

Во избежание причинения ущерба во время транспортировки необходимо упаковывать газовый обогреватель в фабричную упаковку и убирать газовый баллон. Закрепите газовый шланг и регулятор давления

5 Техническое обслуживание

5.1 Очистка и техобслуживание

Проверьте, чтобы газовый кран баллона был полностью закрыт.

Нельзя проводить техобслуживание или очистку до тех пор, пока обогреватель не остынет полностью.

Протирайте обогреватель только сухой тряпкой. Никогда не используйте острые или абразивные инструменты, всегда ждите, пока прибор не остынет. Не чистите обогреватель, если он включен или горячий.

Возможные ремонтные работы должны проводиться только специализированным персоналом и сертифицированными монтажниками, использующими фирменные компоненты.

Ежегодно проверяйте степень износа прибора и при минимальном сомнении подвергайте его проверке со стороны квалифицированного персонала.

При каждой замене баллона проверяйте степень износа и старения гибкого шланга, если необходимо — заменяйте его.

Периодически проверяйте состояние шланга, чтобы выявить возможные повреждения. В особенности, после длительного периода простоя, перед включением, проводите испытание на герметичность (см. Раздел 3.4).

Поручайте квалифицированному персоналу замену газового шланга, включая регулятор давления, если будет обнаружено повреждение.

Если необходимо, свяжитесь с сервисным центром.

Очистка и техобслуживание, для которых требуется разобрать компоненты, проводятся квалифицированным персоналом.
Работы по техобслуживанию, проведенные в течение первых 24 месяцев персоналом, не имеющим разрешение, делают гарантию недействительной.

Примечание: Замените регулятора давления (утвержденный в соответствии с EN 16129) и газовый шланг (утвержденный в соответствии с EN 16436-1) спустя 10 лет с даты изготовления.
У газового шланга должна быть длина 40 см.
Дата производства поставлена на видном месте на регуляторе давления и газовом шланге. Эта операция должна осуществляться квалифицированным персоналом с использованием исключительно заводских запчастей.

5.2 Неисправности и ремонт

Выявленная проблема	Возможные причины	Решения
Желтое запальное пламя	Газ в баллоне заканчивается. Форсунка грязная или засорилась.	Замените баллон. Очистить сжатым воздухом. Не использовать инструменты.
Желтое пламя горелки	Газ в баллоне заканчивается. Грязный газ. В комнате много пыли. Возможно, пришла в движение пыль, когда кто-то проходил рядом с обогревателем.	Замените баллон. Пламя постепенно стабилизируется само.
Запальное пламя не загорается	Баллон израсходован Смотрите инструкции в пункте 4.1 Форсунка грязная или засорена пылью, насекомыми или гнездами насекомых. Не генерируется искра	Замените баллон. Следуйте инструкциям в пункте 4.1 Очистить сжатым воздухом. Не используйте инструменты или обратитесь к техническому специалисту. Если прибор оснащен включением от батареи, замените ее. Проверьте соединение электрического кабеля с пьезорозжигом. Зажгите с помощью спички через специальное отверстие.
Отключение обогревателя во время работы	Сработал датчик измерения уровня кислорода ODS. Запас газа в баллоне израсходован	Проветрите комнату, подождите несколько минут, прежде чем включить заново обогреватель. Если проблема не исчезла, это означает, что комната слишком маленькая или не достаточно хорошо проветривается. Замените баллон.
Не пройден тест на герметичность	Смотрите инструкции в пункте 3.4 Газовый контур поврежден.	Следуйте инструкциям в пункте 3.4 Свяжитесь со своим розничным продавцом газа.
Регулятор не завинчивается	Резьба газового крана баллона повреждена.	Замените газовый баллон. Если проблема не устранена, свяжитесь со своим розничным продавцом.
Главные горелки не зажигаются	Запас газа в баллоне израсходован Узел горелок засорен	Замените баллон. Обратитесь к техническому специалисту.

6 Гарантия

Компания TMC дает на свои продукты 2-летнюю гарантию при условии, чтобы будут соблюдаться следующие положения:

- Гарантийный срок начинает течь со дня поставки, если есть документ о покупке, например, счет-фактура, товарно-транспортная накладная или фискальный чек.
- В течение гарантийного срока будут заменены все компоненты, имеющие дефекты производства, без какого-либо взыскания стоимости материалов и рабочей силы.
- Гарантийная оценка производится только на усмотрение компании TMC.
- Гарантия не распространяется на регулятор, гибкий шланг и все те компоненты, у которых будут обнаружены дефекты, вызванные ненадлежащей эксплуатацией, техобслуживанием или хранением.
- Расходы на перевозку для ремонта по гарантии всегда лежат на покупателе.
- Гарантия утрачивает свою силу в случае: повреждений во время перевозки или повреждений, вызванных небрежностью, ненадлежащим использованием, ошибочной установкой или несоблюдением инструкций, указанных в данном руководстве.
- Гарантия изготовителя утрачивает свою силу, если работы проводятся персоналом, не имеющим специального разрешения.
- Возможные работы, проведенные в течение гарантийного срока, не позволяют его продлить.
- Гарантия не распространяется на очистку компонентов (напр., горелки, узла запального пламени, форсунок)
- Изготовитель снимает с себя всякую ответственность за возможный ущерб, причиненный людям или имуществу в результате ненадлежащей установки прибора или его использования не по назначению.

7 Запасные части

Просим вас всегда указывать в вашем заказе запасных частей их описание и количество. (см. развернутый чертеж)

Blue Belle CHIC/TO

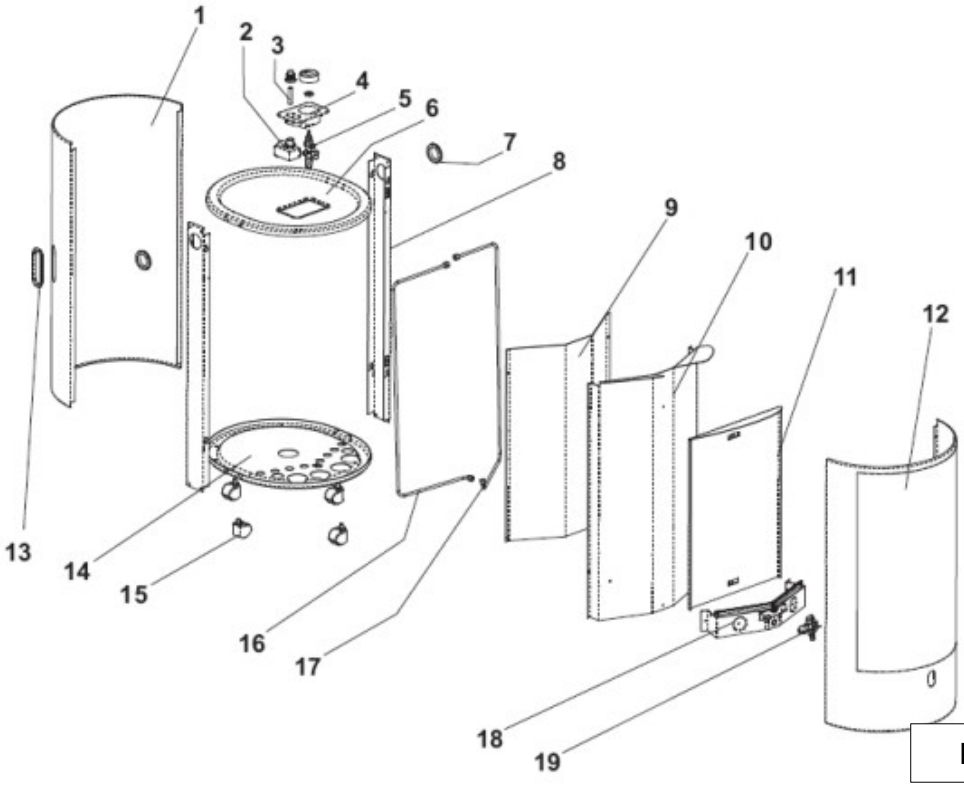

Рис. 9

1	ЧЕХОЛ БАЛЛОНА *
2	ПЬЕЗО. ЭЛЕКТРОННЫЙ
3	БАТАРЕЯ (ТИП AAA)
4	ОПОРА КРАНА
5	КРАН
6	КРЫШКА *
7	РУЧКА СТОЕК
8	СТОЙКА *
9	ЗАДНЯЯ ПЕРЕГОРОДКА
10	ПЕРЕГОРОДКА
11	РЕФЛЕКТОР
12	ФРОНТАЛЬНАЯ ПАНЕЛЬ
13	РУЧКА
14	ПРЕССОВАННОЕ ДНО
15	КОЛЕСА
16	ШЛАНГ ГОРЕЛКИ
17	ШЛАНГ АНАЛИЗАТОРА
18	УЗЕЛ ГОРЕЛКИ
19	АНАЛИЗАТОР

* Уточнить цвет

ТМС сохраняет за собой право вносить технические изменения

7.1 Замена батарейки

Если ресурс батарейки, питающей электронное включение, был израсходован, замените ее, следуя инструкциям и соблюдая полярность.

Электронное включение содержит батарейку типа AAA. Для включения поверните колпачок пьезоэлектрического розжига (см. Рис. 5) против часовой стрелки и потяните вверх узел.

2. Извлеките старую батарейку и замените ее на новую (1 батарейку типа AAA, 1,5 В), соблюдайте полярность.

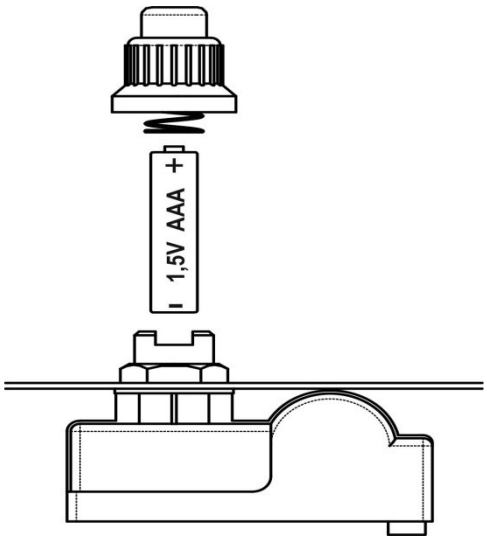

8 Утилизация:

Упаковка и упаковочные материалы изготовлены при полном соблюдении экологических стандартов из 100% рециклированных материалов, которые могут перерабатываться как бытовые отходы.
Изделие, по окончании срока срок службы, подлежит утилизации как обычные бытовые отходы.
Проверьте вместе с местными органами власти варианты экологичной утилизации отходов.

9. ДЕКЛАРАЦИЯ О СООТВЕТСТВИИ ЕС

ГАЗОВЫЕ ПЕЧИ BLUE BELLE CHIC/TO
Серия: 21D
(Бытовые обогреватели без дымохода – UNI EN 449)

Компания

TMC srl
Траверса Вьяле дель Лаворо, 1
I - 37013 КАПРИНО-ВЕРОНЕЗЕ (Пров. Верона)

Под свою ответственность заявляет, что изделия:

BLUE BELLE CHIC/TO

Были разработаны и произведены в соответствии с регламентом ЕС по «Оборудованию, работающему на газовом топливе» 2016/426 и в соответствии с унифицированным стандартом EN 449:2002+A1:2007 и подвергались испытанию для сертификации CE.

Сертифицирующий орган **CE-0085,** выдавший сертификат: **CE-0085BM0301:**

DVGW CERT GmbH Zertifizierungsstelle
Josef-Wirmer-Str. 1-3
53123 BONN - DE

Начало срока действия сертификата: 04/21/2018
Окончание срока действия сертификата: 02/13/2028

Надзорное учреждение:
DVGW-Forschungstelle Prüflaboratorium Gas
Engler-Bunte-Ring 1-7
76131 Karlsruhe – DE

Подписано от имени и в интересах :

Бруно Кристини
Генеральный директор

Каприно-Веронезе, 05/06/2019

Технические параметры, касающиеся оборудования для отопления помещений на газообразном/жидком топливе

Идентификатор модели/моделей **Blue Belle Chic/TO**
Функция косвенного обогрева: Нет
Тепловая мощность при прямом обогреве: 4,2 кВт
Тепловая мощность при косвенном обогреве: 0 кВт

Топливо			**Выбросы в результате отопления помещения (*)**
			NOx
Выбрать тип топлива	[газообразное/ жидкое]	[уточнить]	**Выбросы NOx ниже требуемых пределов**
СУГ Сжиженный углеводородный газ		Бутан/Пропан G30/G31	

Параметр	Символ	Стоимость	Узел		Параметр	Символ	Стоимость	Узел
Тепловая мощность					**КПД (NCV/Низшая теплотворная способность)**			
Номинальная тепловая мощность	Pnom	4.2	кВт		КПД при номинальной тепловой мощности	ηth,nom	100	%
Минимальная тепловая мощность (ориентировочная)	Pmin	x	кВт		КПД при минимальной тепловой мощности (ориентировочной)	ηth,min	x	%

Вспомогательное потребление электроэнергии					**Тип тепловой мощности/контроль комнатной температуры (укажите только один параметр)**		
При номинальной тепловой мощности	elmax	x,xxx	кВт		С одной ступенью тепловой мощности без контроля комнатной температуры	Нет	
При минимальной тепловой мощности	elmin	x,xxx	кВт		с двумя или более ступенями в ручном режиме без контроля комнатной температуры	Нет	
В режиме ожидания	elSB	x,xxx	кВт		с контролем комнатной температуры с помощью механического термостата	Да	
					с электронным контролем комнатной температуры	Нет	
					с электронным контролем комнатной температуры и ежедневным таймером	Нет	
					с электронным контролем комнатной температуры и еженедельным таймером	Нет	
					Другие параметры контроля (можно выбрать несколько параметров)		
					контроль комнатной температуры с обнаружением присутствия	Нет	
					контроль комнатной температуры с обнаружением открытых окон	Нет	
					с опцией дистанционного управления	Нет	
					с контролем адаптируемого запуска	Нет	
					с ограничением времени работы	Нет	
					с шаровым термометром	Нет	

Мощность, требуемая для постоянного запального пламени			
Мощность, требуемая для запального пламени (если применимо)	Ppilot	0.1	кВт

Контакты	TMC srl Траверса Вьяле дель Лаворо, 1 – 37013 - Каприно-Веронезе - Верона - Италия

(*) NOx = Оксиды азота

Техпаспорт продукта / Product fiche / Tarjeta de producto / Produktkarte / Carte de produit

a Производитель / Manufacturer / Productor / Produzent / Producteur:

TMC srl

b Модель / Model:

BLUE BELLE CHIC/TO

c Класс энергоэффективности / Energy efficiency class / Clase de eficiencia energética / Energieeffizienzklasse / Classe d'efficacité énergétique):

A

d Тепловая мощность при прямом обогреве / Direct power heat imput / Potencia térmica directa / DirektethermischeLeistung / Puissance thermique directe:

4,2 кВт

e Тепловая мощность при косвенном обогреве / Indirect power heat imput / Potencia térmica indirecta / IndirektethermischeLeistung / Puissance thermique indirecte:

0 кВт

f EEI (Индекс энергоэффективности)

91

g КПД при номинальной тепловой мощности / useful energy efficiency at nominal heat output / Eficiencia efectiva a la potencia térmica nominal / EffektiverWirkungsgrad bei Nennwärmeleistung / Efficacité efficace à la puissance thermique nominale:

100%